Item NO:SL1056.403.01

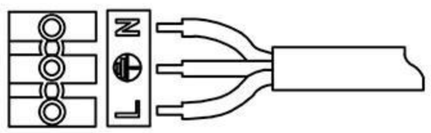

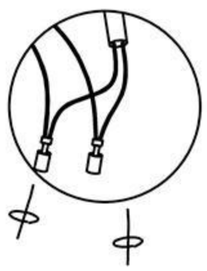

A

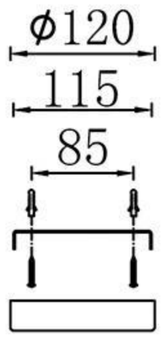

B

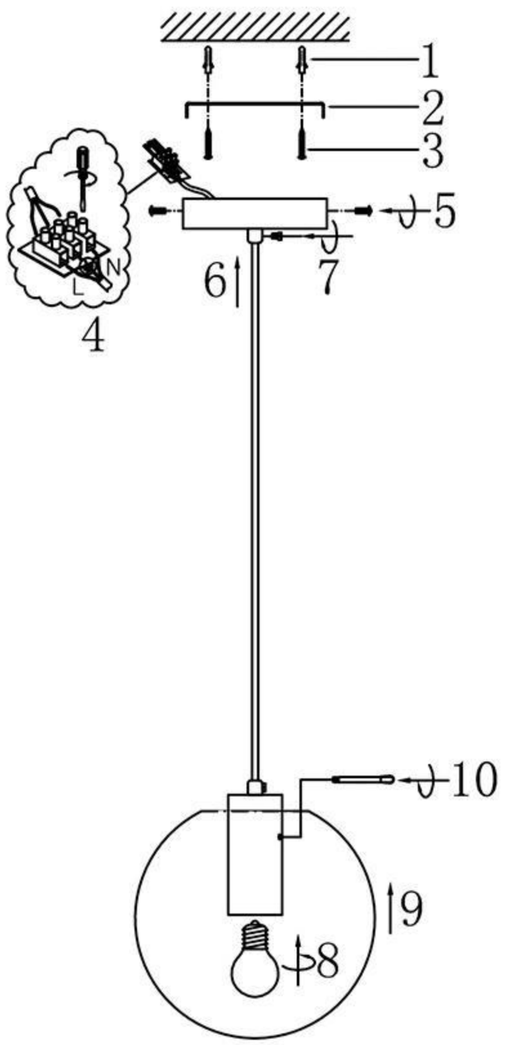

C

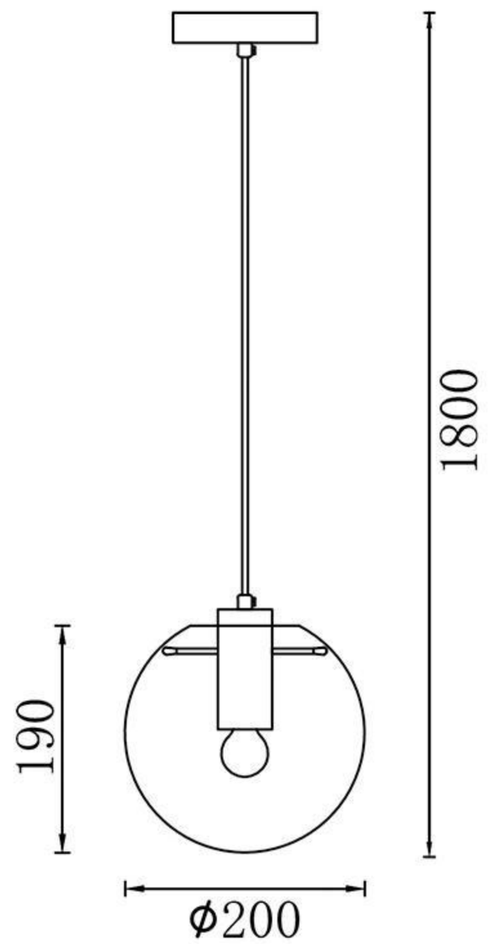

D